os. Lotnictwa Polskiego 16a/30
60-406 Poznań
NIP 779-214-86-37
REGON 301974309
tel: +48 613 070 170
e-mail: biuro@drogcad.pl

PROJEKT BUDOWLANO - WYKONAWCZY

Zadanie: „Przebudowa drogi gminnej na nieruchomościach od Dębiniec 3 do Dębiniec 1a”

Inwestor: Gmina Margonin, ul. Kościuszki 13, 64-830 Margonin

Jednostka projektowa: Pracownia Projektowa DROG-CAD, os. Lotnictwa Polskiego 16a/30, 60-406 Poznań

Wykaz nieruchomości na których zlokalizowana została inwestycja:

Województwo: WIELKOPOLSKIE

Powiat: CHODZIESKI

Gmina: MARGONIN

Obręb ewidencyjny: 0001_DĘBINIEC

Numery działek ewidencyjnych: 1, 12, 26

Obręb ewidencyjny: 0005_LIPINY

Numery działek ewidencyjnych: 427

Kategoria obiektu budowlanego: IV, XXV

Zawartość opracowania:

Część I. Formalno - prawna

Część II. Projekt zagospodarowania terenu

Część III. Projekt architektoniczno - budowlany. Branża drogowa

Część IV. Informacja BIOZ

STANOWISKO	*BRANŻA*	*IMIĘ I NAZWISKO*	*NUMER UPRAWNIEŃ I SPECJALNOŚĆ*	*PODPIS*
Projektant	*DROGOWA*	*mgr inż. Maciej Nowak*	*WKP/0089/POOD/08 do projektowania bez ograniczeń w specjalności drogowej*	
Sprawdzający	*DROGOWA*	*mgr inż. Tomasz Witczak*	*WKP/0095/POOD/12 do projektowania bez ograniczeń w specjalności drogowej*	

Egzemplarz nr

SPIS TREŚCI

CZEŚĆ I. FORMALNO – PRAWNA. 4

1. Inwestor 5

2. Jednostka projektowa 5

3. Podstawa opracowania 5

4. Oświadczenia projektanta oraz sprawdzającego 7

4.1. Oświadczenia projektanta oraz sprawdzającego branży drogowej 7

5. Uprawnienia budowlane oraz zaświadczenia PIIB 8

5.1. Branża drogowa 8

CZĘŚĆ II. PROJEKT ZAGOSPODAROWANIA TERENU 14

A. Część opisowa 15

1. Przedmiot i zakres opracowania 15

2. Lokalizacja inwestycji 15

3. Istniejące zagospodarowania terenu 15

4. Projektowane zagospodarowanie terenu 15

5. Roboty ziemne 16

6. Ochrona środowiska 16

7. Wycinka drzew 17

8. Ochrona drzew 18

9. Obszar oddziaływania projektowanego obiektu 19

10. Informacje uzupełniające 19

B. Część graficzna 20

CZĘŚĆ III. PROJEKT ARCHITEKTONICZNO – BUDOWLANY. BRANŻA DROGOWA. 23

A. Część opisowa 24

1. Podstawowe parametry techniczne projektowanej drogi 24

2. Projektowana konstrukcja nawierzchni 24

2.1. Konstrukcja nawierzchni drogi gminnej 24

2.2. Konstrukcja nawierzchni zjazdów 24

3. Oporniki 24

4. Odwodnienie 24

5. Prace przygotowawcze 25

6. Wysokościowe rozwiązania projektowe 25

7. Roboty ziemne 25

B. Część graficzna 27

CZĘŚĆ IV. INFORMACJA BEZPIECZEŃSTWA I OCHRONY ZDROWIA. 30

1. Zakres robót dla całego zamierzenia budowlanego oraz kolejność realizacji poszczególnych obiektów 31

2. Wykaz istniejących obiektów budowlanych 31

3. Wskazanie elementów zagospodarowania działki lub terenu, które mogą stwarzać zagrożenie bezpieczeństwa i zdrowiu ludzi 31

4. Wskazanie dotyczące przewidywanych zagrożeń występujących podczas realizacji robót budowlanych ... 32

5. Wskazanie sposobu prowadzenia instruktażu pracowników przed przystąpieniem do realizacji robót szczególnie niebezpiecznych 32

6. Wskazanie środków technicznych i organizacyjnych, zapobiegających niebezpieczeństwom wynikającym z wykonywania robót budowlanych w strefach szczególnego zagrożenia zdrowia lub ich sąsiedztwie, w tym zapewniających bezpieczną i sprawną komunikację, umożliwiającą szybką ewakuację na wypadek pożaru, awarii i innych zagrożeń 34

os. Lotnictwa Polskiego 16a/30
60-406 Poznań
NIP 779-214-86-37
REGON 301974309
tel: +48 613 070 170
e-mail: biuro@drogcad.pl

CZEŚĆ I. FORMALNO – PRAWNA.

Zadanie: „Przebudowa drogi gminnej na nieruchomościach od Dębiniec 3 do Dębiniec 1a”

Inwestor: Gmina Margonin, ul. Kościuszki 13, 64-830 Margonin

Jednostka projektowa: Pracownia Projektowa DROG-CAD, os. Lotnictwa Polskiego 16a/30, 60-406 Poznań

1. Inwestor

Gmina Margonin
ul. Kościuszki 13
64-830 Margonin

2. Jednostka projektowa

Pracownia Projektowa DROG-CAD

os. Lotnictwa Polskiego 16a/30, 60-406 Poznań
tel. +48 613 070 170, e-mail: biuro@drogcad.pl

3. Podstawa opracowania

Dokumentację opracowano w oparciu o następujące materiały wyjściowe:

- Ustawę z dnia 7 lipca 1994r. - Prawo budowlane (tekst jednolity: Dz.U. 2019 poz. 1186 z późniejszymi zmianami),
- Rozporządzenie Ministra Transportu i Gospodarki Morskiej z dnia 2 marca 1999r. w sprawie warunków technicznych, jakim powinny odpowiadać drogi publiczne i ich usytuowanie (tekst jednolity: Dz.U. 2016 poz. 124 z późniejszymi zmianami),
- Ustawę z dnia 27 kwietnia 2001r. Prawo ochrony środowiska (tekst jednolity: Dz.U. 2019 poz. 1396 z późniejszymi zmianami),
- Rozporządzenie Ministra Infrastruktury z dnia 2 września 2004r. w sprawie szczegółowego zakresu i formy dokumentacji projektowej, specyfikacji technicznych wykonania i odbioru robót budowlanych oraz programu funkcjonalno-użytkowego (tekst jednolity: Dz.U. 2013 poz. 1129 z późniejszymi zmianami),
- Rozporządzenie Ministra Transportu, Budownictwa i Gospodarki Morskiej z dnia 25 kwietnia 2012 r. w sprawie szczegółowego zakresu i formy projektu budowlanego (tekst jednolity: Dz.U. 2018 poz. 1935 z późniejszymi zmianami),

- Ustawa z dnia 21 marca 1985r. o drogach publicznych (tekst jednolity: Dz.U. 2020 poz. 470 z późniejszymi zmianami),
- Ustawa z dnia 17 maja 1989 r. Prawo geodezyjne i kartograficzne (tekst jednolity: Dz.U. 2020 poz. 276 z późniejszymi zmianami),
- Normatywy, wytyczne, ustawy i zarządzenia obowiązujące w budownictwie.

4. Oświadczenia projektanta oraz sprawdzającego

4.1. Oświadczenia projektanta oraz sprawdzającego branży drogowej

Oświadczenie projektanta branży drogowej

wymagane art. 20 ust. 4 Ustawy Prawo budowlane,

niniejszym oświadczam, że:

PROJEKT BUDOWLANO - WYKONAWCZY

„Przebudowa drogi gminnej na nieruchomościach od Dębiniec 3 do Dębiniec 1a”

został sporządzony zgodnie z obowiązującymi przepisami oraz zasadami wiedzy technicznej.

Poznań, lipiec 2020 r. …….

(miejscowość i data) (podpis projektanta)

Oświadczenie sprawdzającego branży drogowej

wymagane art. 20 ust. 4 Ustawy Prawo budowlane

niniejszym oświadczam, że:

PROJEKT BUDOWLANO - WYKONAWCZY

„Przebudowa drogi gminnej na nieruchomościach od Dębiniec 3 do Dębiniec 1a”

został sporządzony zgodnie z obowiązującymi przepisami oraz zasadami wiedzy technicznej.

Poznań, lipiec 2020 r. …….

(miejscowość i data) (podpis sprawdzającego)

5. Uprawnienia budowlane oraz zaświadczenia PIIB

5.1. Branża drogowa

WIELKOPOLSKA
OKRĘGOWA
IZBA
INŻYNIERÓW
BUDOWNICTWA

OKRĘGOWA KOMISJA KWALIFIKACYJNA

sygn. akt WOIIB-OKK-DP-0054-113/2008 Poznań, dnia 05 czerwca 2008 r.

DECYZJA

Na podstawie art. 24 ust. 1 pkt 2 ustawy z dnia 15 grudnia 2000 r. o samorządach zawodowych architektów, inżynierów budownictwa oraz urbanistów (Dz.U. z 2001 r. Nr 5 poz. 42, z późn. zm.) i art. 12 ust. 1 pkt 1, art.12 ust. 3 i 4, art.13 ust. 1 pkt 1, oraz ust. 4, art. 14 ust. 1 pkt 2a ustawy z dnia 7 lipca 1994 r. Prawo budowlane (tekst jednolity: Dz. U. z 2006 r. Nr 156 poz. 1118 z późn. zm.) oraz § 18 ust. 1 rozporządzenia Ministra Transportu i Budownictwa z dnia 28 kwietnia 2006 r. w sprawie samodzielnych funkcji technicznych w budownictwie (Dz. U. Nr 83 poz. 578 z późn. zm.)

decyzją Okręgowej Komisji Kwalifikacyjnej WOIIB
otrzymuje

Pan
Maciej Nowak
magister inżynier
kierunek: Budownictwo
urodzony dnia 20 stycznia 1976 r. w Poznaniu

UPRAWNIENIA BUDOWLANE
nr ewidencyjny WKP/0089/POOD/08

do projektowania bez ograniczeń
w specjalności drogowej

UZASADNIENIE

W związku z uwzględnieniem w całości żądania strony, na podstawie art. 107 § 4 K.p.a. odstępuje się od uzasadnienia decyzji. Zakres nadanych uprawnień budowlanych wskazano na odwrocie decyzji.

Pouczenie

1. Podstawą do wykonywania samodzielnych funkcji technicznych w budownictwie stanowi wpis do centralnego rejestru Głównego Inspektora Nadzoru Budowlanego oraz na wpis na listę członków właściwej izby samorządu zawodowego.
2. Od niniejszej decyzji służy odwołanie do Krajowej Komisji Kwalifikacyjnej Polskiej Izby Inżynierów Budownictwa w Warszawie, za pośrednictwem Wielkopolskiej Okręgowej Izby Inżynierów Budownictwa w Poznaniu w terminie 14 dni od daty jej doręczenia.

Skład orzekający
Okręgowej Komisji Kwalifikacyjnej

Przewodniczący – dr inż. Daniel Pawlicki: .....

Członek Komisji – dr inż. Andrzej Barczyński:.....

Członek Komisji – mgr inż. Szczepan Mikurenda:.....

WIELKOPOLSKA OKRĘGOWA IZBA INŻYNIERÓW BUDOWNICTWA

Na podstawie art.12 ust.1 pkt 1 i 5 ustawy Prawo budowlane Pan Maciej Nowak jest upoważniony w specjalności drogowej do:
- projektowania, sprawdzania projektów budowlanych w specjalności objętej niniejszymi uprawnieniami i sprawowania nadzoru autorskiego,
- sprawowania kontroli technicznej utrzymania obiektów budowlanych

bez ograniczeń.

Zgodnie z § 18 ust.1 rozporządzenia Ministra Transportu i Budownictwa w sprawie samodzielnych funkcji technicznych w budownictwie, niniejsze uprawnienia budowlane uprawniają do projektowania obiektu budowlanego, takiego jak:
- droga, w rozumieniu przepisów o drogach publicznych, z wyłączeniem drogowych obiektów inżynierskich oprócz przepustów
- droga dla ruchu i postoju statków powietrznych oraz przepust.

Na podstawie § 15 rozporządzenia Ministra Transportu i Budownictwa z dnia 28 kwietnia 2006 r. w sprawie samodzielnych funkcji technicznych w budownictwie, uprawnienia do projektowania stanowią podstawę do sporządzania projektu zagospodarowania działki lub terenu w zakresie w/w specjalności.

PRZEWODNICZĄCY
Okręgowej Komisji Kwalifikacyjnej
Wielkopolskiej Okręgowej Izby Inżynierów Budownictwa

dr inż. Daniel Pawlicki

Otrzymują:
1. Pan Maciej Nowak
   60-195 Poznań, ul. Boruty 6
2. Okręgowa Rada Izby
3. Główny Inspektor Nadzoru Budowlanego
4. a/a

POLSKA
IZBA
INŻYNIERÓW
BUDOWNICTWA

Zaświadczenie

o numerze weryfikacyjnym:

WKP-ND7-SVJ-I6E *

Pan Maciej Nowak o numerze ewidencyjnym WKP/BD/0454/08

adres zamieszkania ul. Boruty 6, 60-195 Poznań

jest członkiem Wielkopolskiej Okręgowej Izby Inżynierów Budownictwa i posiada wymagane ubezpieczenie od odpowiedzialności cywilnej.

Niniejsze zaświadczenie jest ważne do dnia 2020-10-31.

Zaświadczenie zostało wygenerowane elektronicznie i opatrzone bezpiecznym podpisem elektronicznym weryfikowanym przy pomocy ważnego kwalifikowanego certyfikatu w dniu 2019-10-29 roku przez:

Jerzy Stroński, Przewodniczący Rady Wielkopolskiej Okręgowej Izby Inżynierów Budownictwa.

(Zgodnie art. 5 ust 2 ustawy z dnia 18 września 2001 r. o podpisie elektronicznym (Dz. U. 2001 Nr 130 poz. 1450) dane w postaci elektronicznej opatrzone bezpiecznym podpisem elektronicznym weryfikowanym przy pomocy ważnego kwalifikowanego certyfikatu są równoważne pod względem skutków prawnych dokumentom opatrzonym podpisami własnoręcznymi.)

* Weryfikację poprawności danych w niniejszym zaświadczeniu można sprawdzić za pomocą numeru weryfikacyjnego zaświadczenia na stronie Polskiej Izby Inżynierów Budownictwa www.piib.org.pl lub kontaktując się z biurem właściwej Okręgowej Izby Inżynierów Budownictwa.

Podpis jest prawidłowy

WIELKOPOLSKA
OKRĘGOWA
IZBA
INŻYNIERÓW
BUDOWNICTWA

OKRĘGOWA KOMISJA KWALIFIKACYJNA

sygn. akt WOIIB-OKK-DP-0054-201/2012 Poznań, dnia 20 czerwca 2012 r.

DECYZJA

Na podstawie art. 24 ust. 1 pkt 2 ustawy z dnia 15 grudnia 2000 r. o samorządach zawodowych architektów, inżynierów budownictwa oraz urbanistów (Dz.U. z 2001 r. Nr 5 poz. 42, z późn. zm.) i art. 12 ust. 1 pkt 1, art.12 ust. 3 i 4, art.13 ust. 1 pkt 1, oraz ust. 4, art. 14 ust. 1 pkt 2a ustawy z dnia 7 lipca 1994 r. Prawo budowlane (tekst jednolity: Dz. U. z 2010 r. Nr 243 poz. 1623 z późn. zm.) oraz § 18 ust. 1 rozporządzenia Ministra Transportu i Budownictwa z dnia 28 kwietnia 2006 r. w sprawie samodzielnych funkcji technicznych w budownictwie (Dz. U. Nr 83 poz. 578 z późn. zm.)

decyzją Okręgowej Komisji Kwalifikacyjnej WOIIB
otrzymuje

Pan
Tomasz Wojciech Witczak

magister inżynier
kierunek: Budownictwo
urodzony dnia 25 września 1983 r. w Gorzowie Wielkopolskim

UPRAWNIENIA BUDOWLANE
nr ewidencyjny WKP/0095/POOD/12

do projektowania bez ograniczeń
w specjalności drogowej

UZASADNIENIE

W związku z uwzględnieniem w całości żądania strony, na podstawie art. 107 § 4 K.p.a. odstępuje się od uzasadnienia decyzji. Zakres nadanych uprawnień budowlanych wskazano na odwrocie decyzji.

Pouczenie

1. Podstawą do wykonywania samodzielnych funkcji technicznych w budownictwie stanowi wpis do centralnego rejestru Głównego Inspektora Nadzoru Budowlanego oraz wpis na listę członków właściwej izby samorządu zawodowego.
2. Od niniejszej decyzji służy odwołanie do Krajowej Komisji Kwalifikacyjnej Polskiej Izby Inżynierów Budownictwa w Warszawie, za pośrednictwem Wielkopolskiej Okręgowej Izby Inżynierów Budownictwa w Poznaniu w terminie 14 dni od daty jej doręczenia.

Przewodniczący
Okręgowej Komisji Kwalifikacyjnej WOIIB

dr inż. Daniel Pawlicki

Na podstawie art.12 ust.1 pkt 1 i 5 ustawy Prawo budowlane Pan Tomasz Wojciech Witczak jest upoważniony w specjalności drogowej do:
- projektowania, sprawdzania projektów budowlanych w specjalności objętej niniejszymi uprawnieniami i sprawowania nadzoru autorskiego,
- sprawowania kontroli technicznej utrzymania obiektów budowlanych

bez ograniczeń.

Zgodnie z § 18 ust.1 rozporządzenia Ministra Transportu i Budownictwa w sprawie samodzielnych funkcji technicznych w budownictwie, niniejsze uprawnienia budowlane uprawniają do projektowania obiektu budowlanego, takiego jak:
- droga, w rozumieniu przepisów o drogach publicznych, z wyłączeniem drogowych obiektów inżynierskich oprócz przepustów,
- droga dla ruchu i postoju statków powietrznych oraz przepust.

Na podstawie § 15 rozporządzenia Ministra Transportu i Budownictwa z dnia 28 kwietnia 2006 r. w sprawie samodzielnych funkcji technicznych w budownictwie, uprawnienia do projektowania stanowią podstawę do sporządzania projektu zagospodarowania działki lub terenu w zakresie w/w specjalności.

Skład orzekający
Okręgowej Komisji Kwalifikacyjnej

Przewodniczący – dr inż. Daniel Pawlicki: .....

Członek Komisji – dr inż. Andrzej Barczyński:.....

Członek Komisji – mgr inż. Szczepan Mikurenda:.....

Otrzymują:
1. Pan Tomasz Wojciech Witczak
   62-080 Tarnowo Podgórne, ul. Wenecka 2A/AM-3
2. Okręgowa Rada Izby
3. Główny Inspektor Nadzoru Budowlanego
4. a/a

POLSKA IZBA INŻYNIERÓW BUDOWNICTWA

Zaświadczenie

o numerze weryfikacyjnym:

WKP-E1Z-D4S-GRQ *

Pan Tomasz Wojciech Witczak o numerze ewidencyjnym WKP/BD/0425/12
adres zamieszkania ul. Wenecka 2A/3, 62-080 Tarnowo Podgórne
jest członkiem Wielkopolskiej Okręgowej Izby Inżynierów Budownictwa i posiada wymagane ubezpieczenie od odpowiedzialności cywilnej.
Niniejsze zaświadczenie jest ważne do dnia 2020-12-31.

Zaświadczenie zostało wygenerowane elektronicznie i opatrzone bezpiecznym podpisem elektronicznym weryfikowanym przy pomocy ważnego kwalifikowanego certyfikatu w dniu 2020-01-03 roku przez:

Jerzy Stroński, Przewodniczący Rady Wielkopolskiej Okręgowej Izby Inżynierów Budownictwa.

(Zgodnie art. 5 ust 2 ustawy z dnia 18 września 2001 r. o podpisie elektronicznym (Dz. U. 2001 Nr 130 poz. 1450) dane w postaci elektronicznej opatrzone bezpiecznym podpisem elektronicznym weryfikowanym przy pomocy ważnego kwalifikowanego certyfikatu są równoważne pod względem skutków prawnych dokumentom opatrzonym podpisami własnoręcznymi.)

* Weryfikację poprawności danych w niniejszym zaświadczeniu można sprawdzić za pomocą numeru weryfikacyjnego zaświadczenia na stronie Polskiej Izby Inżynierów Budownictwa www.piib.org.pl lub kontaktując się z biurem właściwej Okręgowej Izby Inżynierów Budownictwa.

Podpis jest prawidłowy

os. Lotnictwa Polskiego 16a/30
60-406 Poznań
NIP 779-214-86-37
REGON 301974309
tel: +48 613 070 170
e-mail: biuro@drogcad.pl

CZĘŚĆ II. PROJEKT ZAGOSPODAROWANIA TERENU

Zadanie: „Przebudowa drogi gminnej na nieruchomościach od Dębiniec 3 do Dębiniec 1a”

Inwestor: Gmina Margonin, ul. Kościuszki 13, 64-830 Margonin

Jednostka projektowa: Pracownia Projektowa DROG-CAD, os. Lotnictwa Polskiego 16a/30, 60-406 Poznań

A. Część opisowa

1. Przedmiot i zakres opracowania

Projektowana inwestycja przewiduje:

- wycinkę drzew kolidujących z przedmiotową inwestycją,
- rozbiórkę istniejącej nawierzchni z kruszywa,
- wbudowanie nowej konstrukcji nawierzchni jezdni z betonu asfaltowego,
- wykonanie poboczy z kruszywa łamanego stabilizowanego mechanicznie,
- wbudowanie konstrukcji nawierzchni jezdni zjazdów gospodarczych z betonu asfaltowego,
- wykonanie zieleni (warstwa humusu z obsianiem mieszanką traw),

2. Lokalizacja inwestycji

Planowana inwestycja zlokalizowana jest w województwie Wielkopolskim na terenie gminy Margonin w obrębie ewidencyjnym 0001_DĘBINIEC oraz 0005_LIPINY.

3. Istniejące zagospodarowania terenu

Planowana inwestycja zlokalizowana jest w obszarze zabudowanym. W stanie istniejącym droga posiada nawierzchnię z kruszywa o zmiennej szerokości od ok. 4,0 do ok. 5,0 m. W ciągu drogi występują zjazdy, w większości posiadające nawierzchnię gruntową. Przebudowywana droga zaliczona jest do kategorii dróg gminnych, klasy technicznej „D”. W sąsiedztwie inwestycji zlokalizowane jest gospodarstwo rolnicze oraz tereny pól uprawnych.

4. Projektowane zagospodarowanie terenu

Przedmiotowa inwestycja w całości zlokalizowana jest w pasem drogowym drogi gminnej. W ramach inwestycji wykonana zostanie jezdnia z betonu asfaltowego o szerokości 5,0 m z obustronnymi poboczami z kruszywa łamanego o szerokości 0,75 m. Istniejące zjazdy gospodarcze zostaną wykonane z betonu asfaltowego. Całkowita długość przebudowywanego odcinka wynosi 945,83 m.

5. Roboty ziemne

Wszelkie wymagania i badania dotyczące drogowych robót ziemnych należy przyjmować zgodnie z normą PN-S-02205:1998. Roboty ziemne w pobliżu istniejącej infrastruktury podziemnej należy prowadzić ręcznie.

6. Ochrona środowiska

Przebudowa istniejącej drogi gminnej jest zgodna z zasadami eksploatacji obiektów budowlanych i nie zagraża środowisku. Planowana inwestycja nie niesie za sobą negatywnego oddziaływania na środowisko przyrodnicze.

Należy zastosować następujące warunki środowiskowe:

- należy zastosować urządzenia i rozwiązania techniczne, które w najmniejszy sposób ingerują w środowisko,
- należy podjąć wszelkie wymagane środki zapobiegające negatywnemu oddziaływania przedsięwzięcia na środowisko,
- w trakcie prac budowlanych należy uwzględnić ochronę środowiska na obszarze prowadzenia prac oraz w jego bezpośrednim otoczeniu. Prace budowlane należy prowadzić w obrębie zaprojektowanego pasa, dążyć do minimalizacji oddziaływania robót na świat roślinny i zwierzęcy. Miejsca parkingowe i trasy przejazdu maszyn budowlanych wyznaczyć w rejonie istniejącego pasa drogowego, a jeśli będzie to niemożliwe to w miejscach pozbawionych roślinności lub na terenach o najniższych walorach przyrodniczych,
- należy chronić przed zniszczeniem roślinność istniejącą w zasięgu działania inwestycji. Przy prowadzeniu prac budowlanych dopuszcza się wykorzystanie przekształcanie elementów przyrodniczych wyłącznie w takim zakresie w jakim jest to konieczne w związku z realizacją inwestycji,
- wykopy należy ograniczać do niezbędnego minimum,
- należy stosować oszczędną gospodarkę materiałową,
- po zakończeniu prac należy przywrócić teren do stanu jaki panował przed realizacją inwestycji.

7. Wycinka drzew

Inwentaryzacji dendrologicznej drzew przeznaczonych do wycinki dokonano na podstawie wizji terenowej przeprowadzonej w marcu 2019 r. Zinwentaryzowano drzewa zgodnie z art. 85 ust. 3 ustawy z dnia 16 kwietnia 2004 r. *o ochronie przyrody* (Dz.U. 2018. Poz. 1614 z późniejszymi zmianami). Wykaz drzew, które kolidują z planowanym przedsięwzięciem i zostały przeznaczone do wycinki przedstawiono w poniższej tabeli. W części rysunkowej na planie zagospodarowania terenu przedstawiono lokalizacje drzew do wycinki. Przyporządkowany numer w tabeli 1 w kolumnie „numer na planie" odpowiada lokalizacji drzewa na planie zagospodarowania terenu.

Tabela 1. Rośliny kolidujące z inwestycją.

Nr na rys.	Nazwa gatunku (polska)	Nazwa gatunku (łacińska)	Typ morfo-logiczny lub forma wzrostu	Ilość [szt.]	Obwód pnia drzewa [cm]	Konie-czność wycinki	Strona drogi
1	Topola kanadyjska	*Populus x canadensis*	drzewo	1	304	+	P
2	Wierzba biała	*Salix alba*	drzewo	1	289	+	P
3	Jabłoń domowa	*Malus domestica*	drzewo	1	207	+	P
4	Grusza pospolita	*Pyrus communis*	drzewo	1	167	+	P
5	Topola kanadyjska	*Populus x canadensis*	drzewo	1	256	+	P
6	Topola kanadyjska	*Populus x canadensis*	drzewo	1	312	+	P
7	Grusza pospolita	*Pyrus communis*	drzewo	1	116	+	P
8	Grusza pospolita	*Pyrus communis*	drzewo	1	133	+	P
9	Jesion wyniosły	*Fraxinus excelsior*	drzewo	1	176	+	P
10	Jesion wyniosły	*Fraxinus excelsior*	drzewo	1	131	+	P
11	Jesion wyniosły	*Fraxinus excelsior*	drzewo	1	156	+	P
12	Wierzba biała	*Salix alba*	drzewo	1	186	+	P
13	Wierzba biała	*Salix alba*	drzewo	1	202	+	P
14	Jesion wyniosły	*Fraxinus excelsior*	drzewo	1	164	+	P
15	Jesion wyniosły	*Fraxinus excelsior*	drzewo	1	131	+	P
16	Jesion wyniosły	*Fraxinus excelsior*	drzewo	1	158	+	P
17	Jesion wyniosły	*Fraxinus excelsior*	drzewo	1	167	+	P
18	Jesion wyniosły	*Fraxinus excelsior*	drzewo	1	126	+	P
19	Wierzba biała	*Salix alba*	drzewo	1	266	+	P
20	Jesion wyniosły	*Fraxinus excelsior*	drzewo	1	199	+	P
21	Jesion wyniosły	*Fraxinus excelsior*	drzewo	1	179	+	L
22	Jesion wyniosły	*Fraxinus excelsior*	drzewo	1	126	+	L
23	Jesion wyniosły	*Fraxinus excelsior*	drzewo	1	214	+	L
24	Jesion wyniosły	*Fraxinus excelsior*	drzewo	1	165	+	L

25	Jesion wyniosły	*Fraxinus excelsior*	drzewo	1	148	+	L
26	Jesion wyniosły	*Fraxinus excelsior*	drzewo	1	218	+	L
27	Jesion wyniosły	*Fraxinus excelsior*	drzewo	1	212	+	L
28	Wierzba biała	*Salix alba*	drzewo	1	196	+	L
29	Jesion wyniosły	*Fraxinus excelsior*	drzewo	1	135	+	L
30	Jesion wyniosły	*Fraxinus excelsior*	drzewo	1	194	+	L
31	Grusza pospolita	*Pyrus communis*	drzewo	1	183	+	L
32	Topola kanadyjska	*Populus x canadensis*	drzewo	1	304	+	L
33	Topola kanadyjska	*Populus x canadensis*	drzewo	1	243	+	L
34	Topola kanadyjska	*Populus x canadensis*	drzewo	1	233	+	L
35	Topola kanadyjska	*Populus x canadensis*	drzewo	1	238	+	L
36	Topola kanadyjska	*Populus x canadensis*	drzewo	1	258	+	L
37	Topola kanadyjska	*Populus x canadensis*	drzewo	1	276	+	L
38	Topola kanadyjska	*Populus x canadensis*	drzewo	1	369	+	L

8. Ochrona drzew

Drzewa znajdujące się na placu budowy, należy odpowiednio zabezpieczyć. Podczas wykonywania robót budowlanych, niektóre drzewa – rosnące w pobliżu inwestycji – będą narażone na mechaniczne uszkodzenia. Prace ziemne powodują uszkodzenia systemów korzeniowych. Podczas wykonywania robót budowlanych należy zastosować określone zasady zabezpieczające drzewa:

- prace w obrębie korzeni wykonywać w miarę możliwości sposobem ręcznym,
- odsłonięte korzenie drzew, w celu zabezpieczenia przed nadmiernym wysuszeniem (lato) lub przemarznięciem (zima) osłaniać matami ze słomy, tkanin workowatych lub torfem, przy wykonywaniu prac podczas upałów – maksymalnie skrócić okres narażenia korzeni na przesuszenie,
- zadbać o to, aby bezpośrednio pod koronami drzew nie były składowane materiały budowlane ani ziemia z wykopów, gdyż uniemożliwia to wymianę gazową między powietrzem i glebą, co w konsekwencji może doprowadzić do zamierania i gnicia korzeni. Ponadto wody opadowe mogą wypłukiwać z materiałów budowlanych (cement, wapno) zanieczyszczenia szkodliwe dla roślinności,
- zabezpieczenie pni - osłony przypniowe (odeskowania):
  - osłona z desek wokół całego pnia,
  - wysokość nie mniejsza niż 150 cm,
  - dolna część desek powinna opierać się na podłożu,

- oszalowanie należy opasać drutem bądź taśmą co 40-60 cm (min. 3 razy),
- deski powinny ściśle przylegać do pnia.

- zabezpieczenie koron drzew – podwiązywanie gałęzi narażonych na uszkodzenia, wykonanie cięć redukujących rozmiary koron drzew (cięcia powinny być wykonane zgodnie z normami obowiązującymi w chirurgii drzew).

9. Obszar oddziaływania projektowanego obiektu

Obszar oddziaływania projektowanego obiektu zgodnie z art. 34 ust. 3 pkt 5 ustawy z dnia 7 lipca 1994r. Prawo budowlane (tekst jednolity: Dz. U. z 2018r. poz. 1202 z późniejszymi zmianami) ogranicza się do obszaru, na którym realizowana będzie inwestycja tj. pas drogowy drogi gminnej. Realizacja inwestycji nie spowoduje ograniczeń w zagospodarowaniu terenów przyległych.

10. Informacje uzupełniające

- na terenie projektowanej inwestycji nie występują wpływy związane z eksploatacją górniczą,
- w omawianym terenie nie udokumentowano złóż surowców kopalnych, nie ma ujęć wody pitnej.

……

Poznań, lipiec 2020 r. podpis projektanta

B. **Część graficzna**

Rys. 1.0.PZT	Plan orientacyjny.	str. 21
Rys. 2.0.PZT	Projekt zagospodarowania terenu	str. 22

Koniec przebudowy drogi gminnej
km 0+945,83

Początek przebudowy drogi gminnej
km 0+000,00

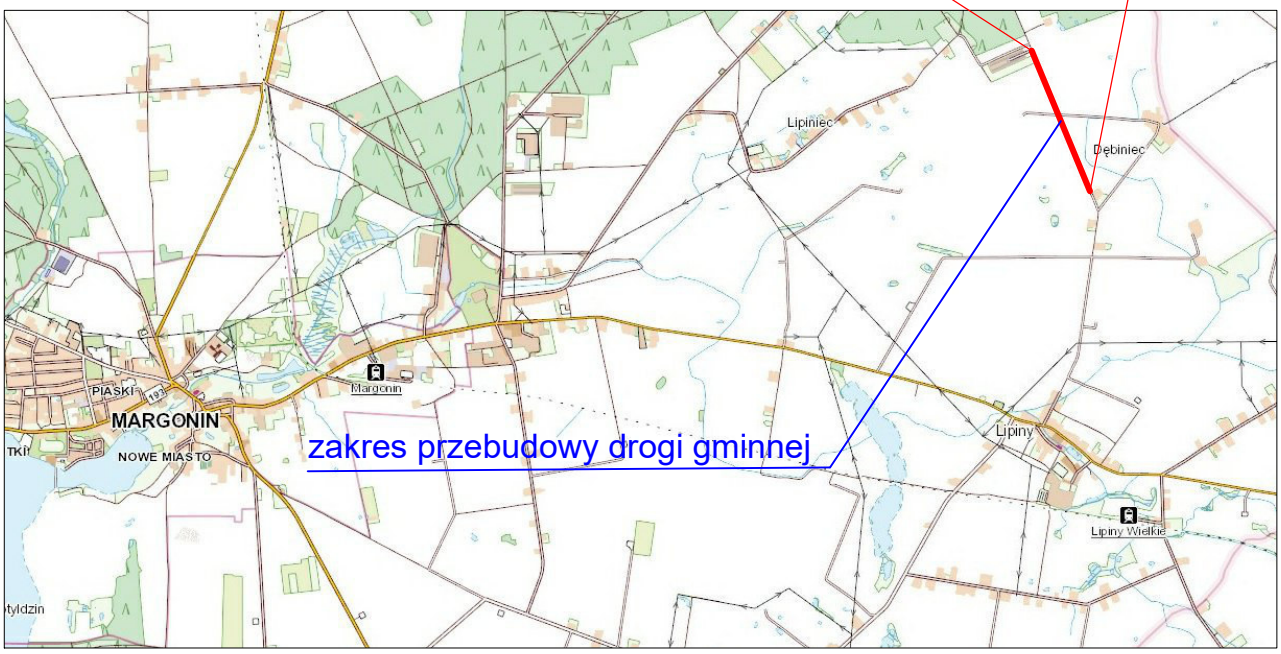

Inwestor		Jednostka projektowa	
Gmina Margonin ul. Kościuszki 13 64-830 Margonin		Pracownia Projektowa DROG-CAD os. Lotnictwa Polskiego 16a/30, 60-406 Poznań tel. 613 070 170 e-mail: biuro@drogcad.pl	
Zadanie	"Przebudowa drogi gminnej na nieruchomościach od Dębiniec 3 do Dębiniec 1a"		
Rysunek	Plan orientacyjny		
Projektant branży drogowej	mgr inż. Maciej NOWAK	WKP/0089/POOD/08 uprawnienia budowlane do projektowania bez ograniczeń w specjalności drogowej	Podpis
Sprawdzający branży drogowej	mgr inż. Tomasz WITCZAK	WKP/0095/POOD/12 uprawnienia budowlane do projektowania bez ograniczeń w specjalności drogowej	Podpis

Stadium	Branża	Skala	Data	Nr rysunku
Projekt budowlany	Drogowa	-	07.2020	1.0.PZT

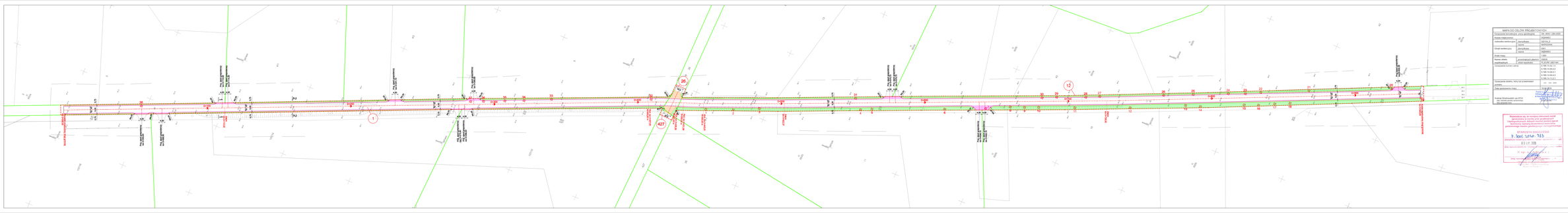

MAPA DO CELÓW PROJEKTOWYCH		
Oznaczenie kilometraży: pikiety geodezyjne	km: km+ / km.km	km+ / km.km
Rzędne niwelacyjne		Mpl/NMPL
Osnowa wysokościowa	obiektu/budowli	nazwa/numer
	repera	NR/RP/OZN
Osnowa sweryfikacyjna	obiektu/budowli	nazwa
	repera	NR/RP/OZN
Rzędne terenu		Mpt/NMPT
Rzędne dołu	przedsięwzięć ziemnych	Mdz/NMDZ
wysokościowe	inne rzędne	Mr/ Mr1/ Mr2/ Mr3
Oznaczenie numeru swiqzi		6.100.10.10.1.A
		6.100.10.10.1.B
		6.100.10.09.4.1
		6.100.10.09.4.2
Oznaczenie słupka, który był przedmiotem pomiaru		6.100.10.10.1.A
Data sporządzenia mapy		31.08.2020
Andrzej Dzubakowski upr.ET/0/		Andrzej Dzubakowski
nr uprawnień zawodowych		upr. ET/0/
nr ewidencyjny mapy		1/2020

Pieczęć imienna, zgodnie z wzorem przyjętym w ewidencji, oraz podpis osoby sporządzającej mapę do celów projektowych, będącej osobą posiadającą uprawnienia zawodowe w zakresie geodezji i kartografii

STAROSTA OŁAWSKI

P. 3001.3010.2020

(pieczęć imienna) (miejscowość) 03 sierpnia 2020 r. (data)

(imię, nazwisko i stanowisko osoby upoważnionej)

Legenda

- linia rozwiązania zdrowia niewskazy
- istniejąca granica nieruchomości

BRANŻA DROGOWA

- proj. oś
- proj. krawędź betonowa 12x25x100 cm
- proj. krawędź jezdni asfaltowej
- proj. nawierzchnia asfaltowa
- proj. nawierzchnia zjazdu z kostki betonowej
- proj. nawierzchnia chodnika terenowej stabilizowanej mechanicznie gr. 15 cm
- proj. pobocze z mieszanki terenowej stabilizowanej mechanicznie gr. 15 cm
- proj. nawierzchnia zjazdu z Płytowarzyszy gr. 15 cm
- z dodatkiem miałowatej kostki
- dozwoli do wycinki

Inwestor		Jednostka projektowa	
Zadania	Gmina Margonin ul. Kościuszki 13 64-830 Margonin	DROG-CAD Projektowanie dróg i mostów Andrzej Dzubakowski ul. Ogrodowa 2/4 m 3 64-800 Piła tel. 67 210 40 40 NIP 764-101-77-17	
	"Przebudowa drogi gminnej na nieruchomościach od Dąbówka 3 do Dąbówka 1a"		
Rysunek	Projekt zagospodarowania terenu		
Projektant branży drogowej	mgr inż. Maciej NOWAK	WKP/0089/PDG/2008 uprawnienia budowlane w specyalności drogowej bez ograniczeń zawodowych	Podpis
Sprawdzający branży drogowej	mgr inż. Tomasz WITCZAK	WKP/0008/PDG/012 uprawnienia budowlane w specyalności drogowej bez ograniczeń zawodowych	Podpis
Stadium	Branża	Skala	Data	Nr rysunku
Projekt budowlano-wykonawczy	Drogowa	1:500	07.2020	2.0.PZT

os. Lotnictwa Polskiego 16a/30
60-406 Poznań
NIP 779-214-86-37
REGON 301974309
tel: +48 613 070 170
e-mail: biuro@drogcad.pl

CZĘŚĆ III. PROJEKT ARCHITEKTONICZNO – BUDOWLANY. BRANŻA DROGOWA.

Zadanie: „Przebudowa drogi gminnej na nieruchomościach od Dębiniec 3 do Dębiniec 1a”

Inwestor: Gmina Margonin, ul. Kościuszki 13, 64-830 Margonin

Jednostka projektowa: Pracownia Projektowa DROG-CAD, os. Lotnictwa Polskiego 16a/30, 60-406 Poznań

A. Część opisowa

1. Podstawowe parametry techniczne projektowanej drogi

- klasa techniczna drogi: D,
- prędkość projektowa: 30 km/h,
- ilość jezdni: 1,
- szerokość jezdni: 5,0 m,
- pochylenie poprzeczne na odcinku prostym: 2%,
- szerokość pobocza 0,75 m.
- długość projektowanego odcinka drogi gminnej 945,83 m.

2. Projektowana konstrukcja nawierzchni

2.1. Konstrukcja nawierzchni drogi gminnej

Warstwy konstrukcyjne nawierzchni	Grubość warstwy
warstwa ścieralna z betonu asfaltowego AC 11S	4 cm
warstwa wiążąca z betonu asfaltowego AC 16W	4 cm
podbudowa zasadnicza z kruszywa łamanego 0/31.5 stabilizowanego mechanicznie	20 cm
podłoże ulepszone: grunt stabilizowany cementem Rm=5,0 MPa (z wytwórni)	10 cm

2.2. Konstrukcja nawierzchni zjazdów

Warstwy konstrukcyjne nawierzchni	Grubość warstwy
warstwa ścieralna z betonu asfaltowego AC 11S	4 cm
warstwa wiążąca z betonu asfaltowego AC 16W	4 cm
podbudowa zasadnicza z kruszywa łamanego 0/31.5 stabilizowanego mechanicznie	20 cm
podłoże ulepszone: grunt stabilizowany cementem Rm=5,0 MPa (z wytwórni)	10 cm

3. Oporniki

Jezdnię należy obramować opornikiem betonowym 12/25/100 cm na podsypce cementowo – piaskowej (1:4) i na ławie betonowej z oporem z betonu C 12/15.

4. Odwodnienie

Odprowadzenie wód opadowych odbywać się będzie się za pomocą spadków poprzecznych oraz podłużnych powierzchni jezdni w kierunku istniejącego terenu.

5. Prace przygotowawcze

Przed przystąpieniem do robót należy wykonać następujące prace przygotowawcze:

- zgłosić rozpoczęcie prac zgodnie z przepisami Prawa budowlanego,
- wyznaczyć miejsce placu budowy, drogę dojazdową do strefy montażowej, miejsce ustawienia prowizorycznych pomieszczeń socjalnych i magazynowych,
- wyznaczyć miejsce składowania urobku,
- wyznaczyć miejsce poboru energii elektrycznej,
- wyznaczyć sposób zabezpieczenia wykopu przed zalewaniem wodą opadową,
- wyznaczyć w terenie charakterystyczne punkty trasy,
- usunąć lub zabezpieczyć przed uszkodzeniem drzewa i krzewy znajdujące się na terenie na którym ma być wykonany wykop,
- zabezpieczyć teren budowy przed wstępem osób nieupoważnionych;

6. Wysokościowe rozwiązania projektowe

Projektowana niweleta została opisana na istniejącej nawierzchni przy równoczesnym zachowaniu parametrów geometrycznych określonych dla elementów drogi w planie i w przekroju podłużnym zgodnie z obowiązującym Rozporządzeniem Ministra Transportu i Gospodarki Morskiej z dnia 3 maja 1999 r. w sprawie warunków technicznych, jakim powinny odpowiadać drogi publiczne i ich usytuowanie – /Dz.U. 2016 poz. 124 z późniejszymi zmianami/. W części graficznej na Rys. 2.PAB „Przekrój podłużny" przedstawiono projektowaną drogę gminną w przekroju podłużnym.

7. Roboty ziemne

Wszelkie wymagania i badania dotyczące robót ziemnych należy przyjmować zgodnie z normą. Przed przystąpieniem do robót ziemnych należy zawiadomić właścicieli istniejących sieci o fakcie rozpoczęcia robót. W terenie natomiast, wyznaczyć istniejące uzbrojenie i zabezpieczyć przed uszkodzeniem. Teren prowadzonych prac należy oznakować zgodnie z projektem organizacji ruchu na czas robót zatwierdzonym przez Zamawiającego. Wszelkie prace należy wykonywać zgodnie z zasadami BHP. Wykonanie wykopów powinno postępować w kierunku podnoszenia się niwelety, aby umożliwić odpływ wód z wykopu. Odsłonięte podczas wykonywania wykopów źródła wody należy ująć za pomocą rowów lub drenów. Wody opadowe

i źródlane należy odprowadzić rowami poza teren robót. Czasowe obniżenie zwierciadła wód gruntowych można wykonać za pomocą igłofiltrów.

……

Poznań, lipiec 2020 r. podpis projektanta

B. **Część graficzna**

Rys. 1.PAB	Przekroje normalne. Szczegóły konstrukcyjne	str. 28
Rys. 2.PAB	Przekrój podłużny.	str. 29

Przekroje normalne, skala 1:50

PRZEKRÓJ 1 - 1

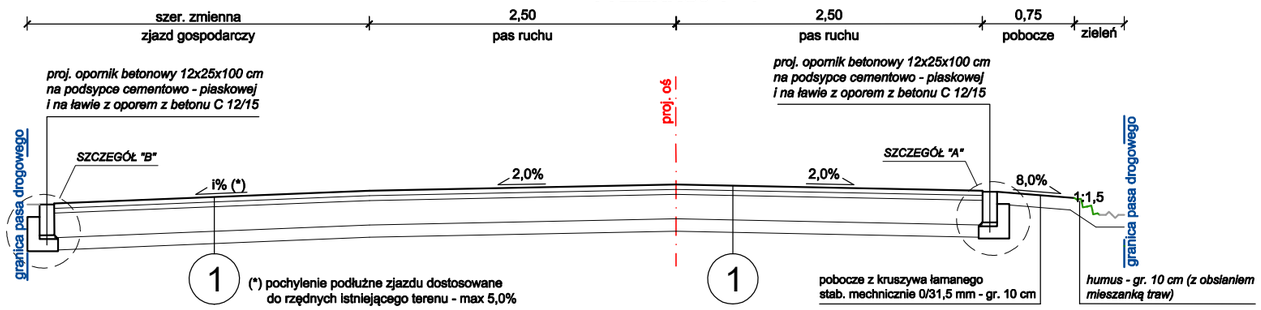

PRZEKRÓJ 2 - 2

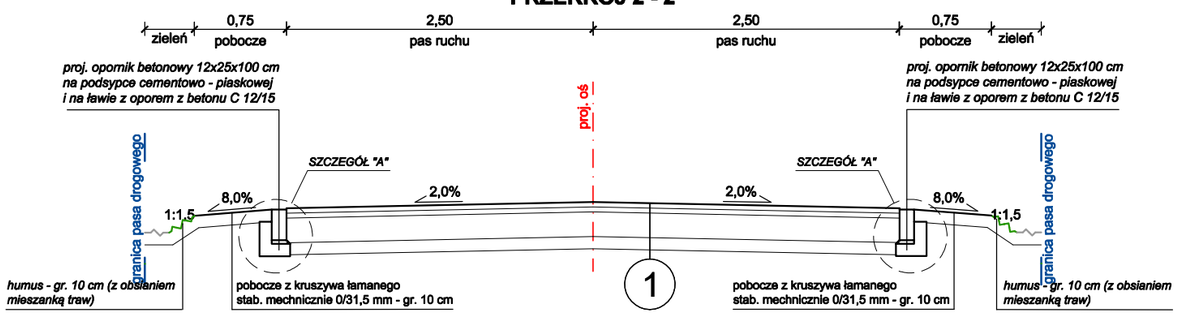

1	warstwa ścieralna z betonu asfaltowego AC11S	- gr. 4 cm
	warstwa wiążąca z betonu asfaltowego AC16W	- gr. 4 cm
	podbudowa zasadnicza z kruszywa łamanego stabilizowanego mechanicznie 0/31,5 mm	- gr. 20 cm
	kruszywo stabilizowane cementem Rm = 5,0 MPa (z wytwórni)	- gr. 10 cm

Szczegóły konstrukcyjne, skala 1:10

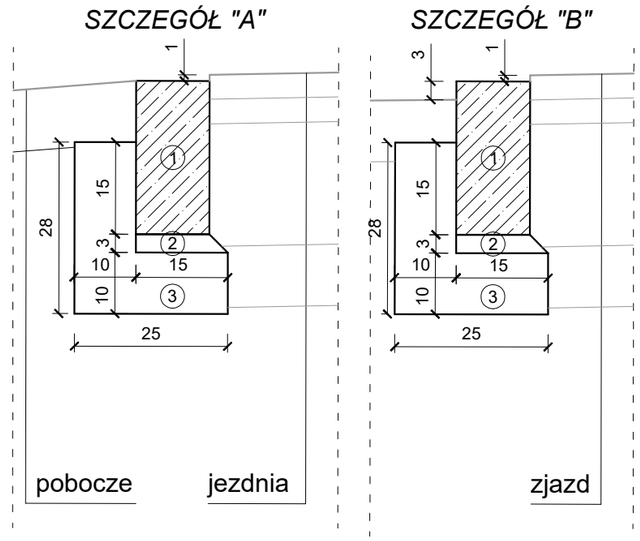

LEGENDA

1. opornik betonowy 12x25x100 cm
2. podsypka cementowo-piaskowa (1:4), gr. 3 cm
3. ława betonowa z oporem z betonu C12/15

Inwestor		Jednostka projektowa		
	Gmina Margonin ul. Kościuszki 13 64-830 Margonin	Pracownia Projektowa DROG-CAD os. Lotnictwa Polskiego 16a/30, 60-406 Poznań tel. 613 070 170 e-mail: biuro@drogcad.pl		
Zadanie	"Przebudowa drogi gminnej na nieruchomościach od Dębiniec 3 do Dębiniec 1a"			
Rysunek	Przekroje normalne Szczegóły konstrukcyjne			
Projektant branży drogowej	mgr inż. Maciej NOWAK	WKP/0089/POOD/08 uprawnienia budowlane do projektowania bez ograniczeń w specjalności drogowej		Podpis
Sprawdzający branży drogowej	mgr inż. Tomasz WITCZAK	WKP/0095/POOD/12 uprawnienia budowlane do projektowania bez ograniczeń w specjalności drogowej		Podpis
Stadium	**Branża**	**Skala**	**Data**	**Nr rysunku**
Projekt budowlany	Drogowa	1:50 1:10	07.2020	1.PAB

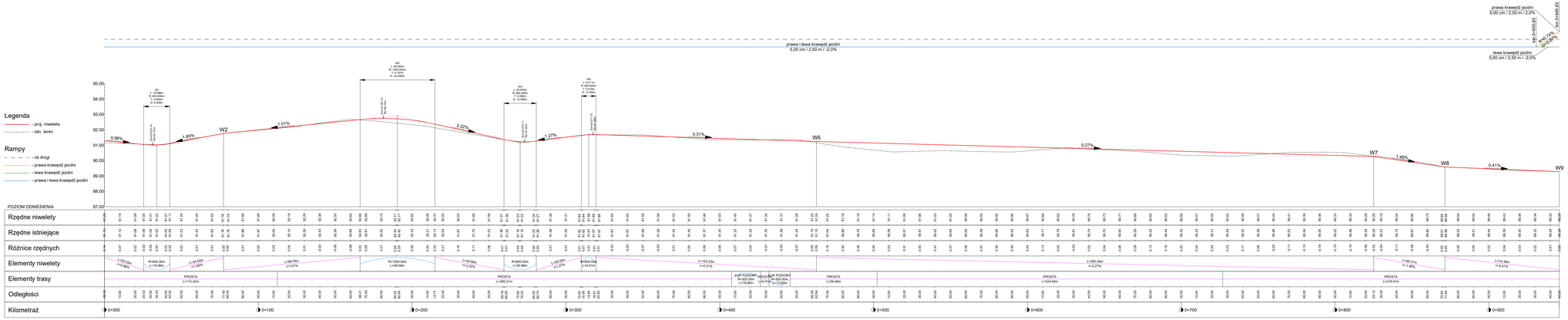

Inwestor		Jednostka projektowa	
Gmina Margonin ul. Kościuszki 13 64-830 Margonin		Pracownia Projektowa DROG-CAD ul. Lubiszyńska Przesieka 12a/30, 60-408 Poznań tel. 61 223 72 12 e-mail: biuro@drogcad.pl	
Zadanie	"Przebudowa drogi gminnej na nieruchomościach od Dębiniec 3 do Dębiniec 1a"		
Rysunek	Przekrój podłużny		
Projektant branży drogowej	mgr inż. Maciej NOWAK	WKP/0089/POOD/08 uprawnienia budowlane do projektowania bez ograniczeń w specjalności drogowej	Podpis
Sprawdzający branży drogowej	mgr inż. Tomasz WITCZAK	WKP/0005/POOD/12 uprawnienia budowlane do projektowania bez ograniczeń w specjalności drogowej	Podpis
Stadium	Branża	Skala	Data	Nr rysunku
Projekt budowlany	Drogowa	1:100/1000	07.2020	2.PAB

os. Lotnictwa Polskiego 16a/30
60-406 Poznań
NIP 779-214-86-37
REGON 301974309
tel: +48 613 070 170
e-mail: biuro@drogcad.pl

CZĘŚĆ IV. INFORMACJA BEZPIECZEŃSTWA I OCHRONY ZDROWIA.

Zadanie: „Przebudowa drogi gminnej na nieruchomościach od Dębiniec 3 do Dębiniec 1a”

Inwestor: Gmina Margonin, ul. Kościuszki 13, 64-830 Margonin

Jednostka projektowa: Pracownia Projektowa DROG-CAD, os. Lotnictwa Polskiego 16a/30, 60-406 Poznań

1. Zakres robót dla całego zamierzenia budowlanego oraz kolejność realizacji poszczególnych obiektów

Zakres robót budowlanych:

- wycinkę drzew kolidujących z przedmiotową inwestycją,
- rozbiórkę istniejącej nawierzchni z kruszywa,
- wbudowanie nowej konstrukcji nawierzchni jezdni z betonu asfaltowego,
- wykonanie poboczy z kruszywa łamanego stabilizowanego mechanicznie,
- wbudowanie konstrukcji nawierzchni jezdni zjazdów gospodarczych z betonu asfaltowego,
- wykonanie zieleni (warstwa humusu z obsianiem mieszanką traw),

Kolejność wykonywania robót dla planowanego zamierzenia budowlanego:

- roboty przygotowawcze,
- roboty rozbiórkowe,
- roboty ziemne pod projektowane nawierzchnie,
- budowę projektowanych nawierzchni,
- roboty wykończeniowe.

2. Wykaz istniejących obiektów budowlanych

- droga gminna,

3. Wskazanie elementów zagospodarowania działki lub terenu, które mogą stwarzać zagrożenie bezpieczeństwa i zdrowiu ludzi

Podstawowymi elementem mogącym stwarzać zagrożenie bezpieczeństwa i zdrowia ludzi są:

- prace związane z budową drogi (pod ruchem pojazdów budowy),

W trakcie realizacji budowy wyznaczyć należy i odpowiednio oznakować strefy niebezpieczne, gdzie ryzyko wypadkowe jest większe niż przy pracach innego rodzaju.

Do takich prac należą:
- prace poniżej poziomu gruntu,
- prace przy użyciu materiałów łatwopalnych (butle z gazami palnymi),
- prace ze sprzętem elektrycznym, mechanicznym i środkami transportu.

4. Wskazanie dotyczące przewidywanych zagrożeń występujących podczas realizacji robót budowlanych

Zagrożenia związane z bezpieczeństwem i ochroną ludzi mogące wystąpić podczas realizacji: robót budowlanych, których charakter, organizacja lub miejsce prowadzenia stwarza szczególnie wysokie ryzyko przysypania ziemią lub upadku z wysokości:

- roboty wykonywane przy użyciu ciężkiego sprzętu,
- robót wykonywanych w pobliżu przewodów napowietrznej linii elektroenergetycznych,
- roboty prowadzone w sąsiedztwie ciągów komunikacyjnych w tym przy ruchu kołowym pojazdów budowy.

Roboty budowlane mogące stwarzać zagrożenie bezpieczeństwa i zdrowia ludzi, nie ujęte powyżej, a wynikające z przyjętych technologii realizacji inwestycji należy również uwzględnić w planie BIOZ. Przy wykonywaniu powyższych robót występować będą zagrożenia przysypania ziemią, związane z utratą życia lub zdrowia podczas obsługi ciężkiego sprzętu, narzędzi i urządzeń.

5. Wskazanie sposobu prowadzenia instruktażu pracowników przed przystąpieniem do realizacji robót szczególnie niebezpiecznych

Przed przystąpieniem do robót należy przeprowadzić szkolenie BHP pracowników w zakresie robót budowlanych dla całej budowy oraz dla poszczególnych stanowisk. Pracownikom należy wydać właściwe środki ochrony osobistej. Rozpoczęcie robót zgłosić należy do Powiatowej Stacji Sanepid oraz do Państwowej Inspekcji Pracy.

Szkolenia w dziedzinie bezpieczeństwa i higieny pracy dla pracowników zatrudnionych na stanowiskach robotniczych, przeprowadza się jako:

- szkolenie wstępne,
- szkolenie okresowe.

Szkolenia te przeprowadzane są w oparciu o programy poszczególnych rodzajów szkoleń. Szkolenia wstępne ogólne („instruktaż ogólny”) przechodzą wszyscy nowo zatrudniani pracownicy przed dopuszczeniem do wykonywania pracy. Obejmuje ono zapoznanie pracowników z podstawowymi przepisami BHP zawartymi w Kodeksie pracy, w układach zbiorowych pracy i regulaminach pracy, zasadami BHP obowiązującymi w danym zakładzie pracy oraz zasadami udzielania pierwszej pomocy. Szkolenie wstępne na stanowisku pracy („Instruktaż stanowiskowy”) powinien zapoznać pracowników z zagrożeniami występującymi na określonym stanowisku pracy, sposobami ochrony przed zagrożeniami, oraz metodami bezpiecznego

wykonywania pracy na tym stanowisku. Pracownicy przed przystąpieniem do pracy, powinni być zapoznani z ryzykiem zawodowym związanym z pracą na danym stanowisku pracy. Fakt odbycia przez pracownika szkolenia wstępnego ogólnego, szkolenia wstępnego na stanowisku pracy oraz zapoznania z ryzykiem zawodowym, powinien być potwierdzony przez pracownika na piśmie oraz odnotowany w aktach osobowych pracownika. Szkolenia wstępne podstawowe w zakresie BHP, powinny być przeprowadzone w okresie nie dłuższym niż 6 miesięcy od rozpoczęcia pracy na określonym stanowisku pracy. Szkolenia okresowe w zakresie BHP dla pracowników zatrudnionych na stanowiskach robotniczych, powinny być przeprowadzane w formie instruktażu nie rzadziej niż raz na 3 lata, a na stanowiskach pracy, na których występują szczególne zagrożenia dla zdrowia lub życia oraz zagrożenia wypadkowe – nie rzadziej niż raz w roku. Pracownicy zatrudnieni na stanowiskach operatorów żurawi, maszyn budowlanych i innych maszyn o napędzie silnikowym powinni posiadać wymagane kwalifikacje. Powyższy wymóg nie dotyczy betoniarek z silnikami elektrycznymi jednofazowymi oraz silnikami trójfazowymi o mocy do 1 KW. Na placu budowy powinny być udostępnione pracownikom do stałego korzystania, aktualne instrukcje bezpieczeństwa i higieny pracy dotyczące:

- wykonywania prac związanych z zagrożeniami wypadkowymi lub zagrożeniami zdrowia pracowników,
- obsługi maszyn i innych urządzeń technicznych,
- postępowania z materiałami szkodliwymi dla zdrowia i niebezpiecznymi,
- udzielania pierwszej pomocy.

W/w instrukcje powinny określać czynności do wykonywania przed rozpoczęciem danej pracy, zasady i sposoby bezpiecznego wykonywania danej pracy, czynności do wykonywania po jej zakończeniu oraz zasady postępowania w sytuacjach awaryjnych stwarzających zagrożenia dla życia lub zdrowia pracowników.

Nie wolno dopuścić pracownika do pracy, do której wykonywania nie posiada wymaganych kwalifikacji lub potrzebnych umiejętności, a także dostatecznej znajomości przepisów oraz zasad BHP. Bezpośredni nadzór nad bezpieczeństwem i higieną pracy na stanowiskach pracy sprawują odpowiednio kierownik budowy (kierownik robót) oraz mistrz budowlany, stosownie do zakresu obowiązków. Wskazanie środków technicznych i organizacyjnych, zapobiegających niebezpieczeństwom wynikającym z wykonywania robót budowlanych w strefach szczególnego zabezpieczenia zdrowia lub w ich sąsiedztwie, w tym zapewniających bezpieczną i sprawną komunikację, umożliwiającą szybką ewakuację na wypadek pożaru, awarii i innych zagrożeń.

Osoba kierująca pracownikami jest obowiązana:

- organizować stanowiska pracy zgodnie z przepisami i zasadami bezpieczeństwa i higieny pacy,
- dbać o sprawność środków ochrony indywidualnej oraz ich stosowania zgodnie z przeznaczeniem,
- organizować, przygotowywać i prowadzić prace, uwzględniając zabezpieczenie pracowników przed wypadkami przy pracy, chorobami zawodowymi i innymi chorobami związanymi z warunkami środowiska pracy,
- dbać o bezpieczny i higieniczny stan pomieszczeń pracy i wyposażenia technicznego, a także o sprawność środków ochrony zbiorowej i ich stosowania zgodnie z przeznaczeniem, na podstawie:
- zapewnić organizację pracy i stanowisk pracy w sposób zabezpieczający pracowników przed zagrożeniami wypadkowymi oraz oddziaływaniem czynników szkodliwych i uciążliwych,
- zapewnić likwidację zagrożeń dla zdrowia i życia pracowników głównie przez stosowanie technologii, materiałów i substancji nie powodujących takich zagrożeń.

W razie stwierdzenia bezpośredniego zagrożenia dla życia lub zdrowia pracowników osoba kierująca, pracownikami obowiązana jest do niezwłocznego wstrzymania prac i podjęcia działań w celu usunięcia tego zagrożenia. Pracownicy zatrudnieni na budowie, powinni być wyposażeni w środki ochrony indywidualnej oraz odzież i obuwie robocze, zgodnie z tabelą norm przydziału środków ochrony indywidualnej oraz odzieży i obuwia roboczego opracowaną przez pracodawcę. Środki ochrony indywidualnej w zakresie ochrony zdrowia i bezpieczeństwa użytkowników tych środków powinny zapewniać wystarczającą ochronę przed występującymi zagrożeniami (np. upadek z wysokości, uszkodzenie głowy, twarzy, wzroku, słuchu). Kierownik budowy obowiązany jest informować pracowników o sposobach posługiwania się tymi środkami.

6. Wskazanie środków technicznych i organizacyjnych, zapobiegających niebezpieczeństwom wynikającym z wykonywania robót budowlanych w strefach szczególnego zagrożenia zdrowia lub ich sąsiedztwie, w tym zapewniających bezpieczną i sprawną komunikację, umożliwiającą szybką ewakuację na wypadek pożaru, awarii i innych zagrożeń

W celu zapobieżenia niebezpieczeństwom wynikającym z wykonywania robót budowlanych w strefach szczególnego zagrożenia zdrowia należy zatrudniać pracowników

o odpowiednich kwalifikacjach, posiadających ważne orzeczenia lekarskie o dopuszczeniu do określonych prac i przeszkolonych w zakresie BHP. Teren prowadzenia prac budowlanych należy ogrodzić i zabezpieczyć przed dostępem osób trzecich. Należy przewidzieć dojazdowe i wyjazdowe drogi technologiczne związane z prowadzeniem robót, umożliwiające szybką ewakuację na wypadek pożaru, awarii i innych zagrożeń. Prace wykonywane w pobliżu dróg na których odbywa się ruch pojazdów należy prowadzić po uprzednim oznakowaniu miejsca robót. Oznakowanie miejsca robót musi zostać wykonane na podstawie aktualnego, zatwierdzonego projektu organizacji ruchu na czas budowy.

……

Poznań, lipiec 2020 r. opracował